MULTILINE®
bright with light

Hideline 40 Direct - LRLB - 100mA - RAL
05.71254204-9999

Armatuurgegevens

Montage	Plafond
Lichtuittreding	Direct
Afscherming	LRLB optiek - mat zwart
Beschermingsgraad	IP 20
Behuizing	Aluminium
Afwerking	RAL kleur naar keuze
Keurmerken	CE, ISO 9001

Elektrische Gegevens

Veiligheidsklasse	I
Voeding	230V
Voorschakelapparaat	Stroomvoeding DALI/TD

Lampgegevens

Lamptype	LED 4000K
Wattage	4,0W
Bruto lichtstroom	7550
Armatuur vermogen	44,0W
Aantal	10
Levensduur LED module	L80/B10 > 107000h
Kleurtolerantie	MacAdam 3
CRI	>80

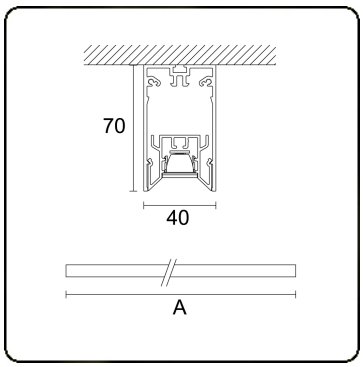

Lichttechnische gegevens

UGR	<19
CIE Fluxcode	99 99 100 99 81

Afmetingen

A	2810 mm

Opmerkingen
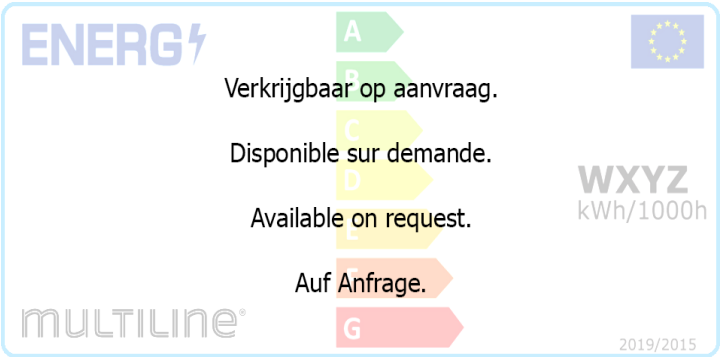
Plafondarmatuur - Direct - 100mA - LRLB optiek - RAL