MULTILINE®
bright with light

Rekta 30x110 Direkt/Indirekt - BAP - LO 400mA - RAL 04.13754194-9999

Leuchtendaten

Montage	Gependelt
Lichtaustritt	Direkt-Indirekt
Leuchten Abdeckung	Rasteroptik - Schwarz matt
Schutzgrad	IP 20
Gehäuse	Aluminium
Verarbeitung	RAL Farbe nach Wahl
Prüfzeichen	CE, ISO 9001

Elektrische Eigenschaften

Schutzklasse	I
Einspeisung	230V
Vorschaltgerät	Treiber/Stromgesteuert DALI/TD

Lampeneigenschaften

Lamptyp	LED 4000K
Wattleistung	4,4W
Brutto Lichtstrom	14705
Lichtleistung Leuchte	83,2W
Anzahl	17
Lebensdauer LED Modul	L80/B10 > 72000h
Farbtoleranz	MacAdam 3
CRI	>80

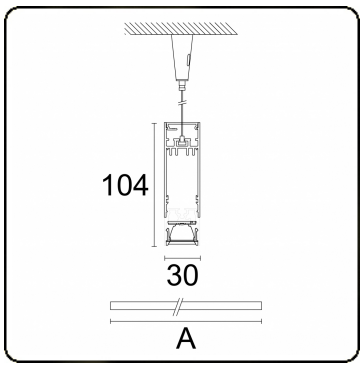

Lichttechnische Daten

UGR	<19
CIE Fluxcode	98 100 100 99 84
CIE Fluxkode Indirekt	00 00 00 00 67

Abmessungen

A	2530 mm

Bemerkungen
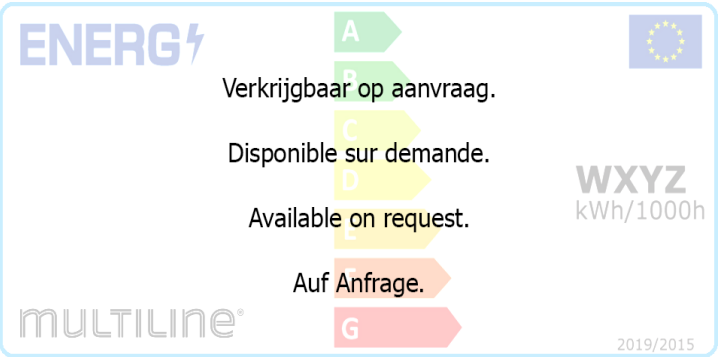
Pendelleuchte - Direkt/Indirekt - LO 400mA - BAP raster - RAL