MULTILINE®
bright with light

Rekta 30x110 Direct/Indirect - TBL - LO 400mA - RAL 04.13750193-9999

Caractéristiques de l'armature

Montage	Suspendu
Diffusion lumineuse	Direct-Indirect
Couverture pour armatures	Grille optique - noir mat
Degré de protection	IP 20
Matériel	Aluminium
Finition	Couleur RAL aux choix
Certifications	CE, ISO 9001

Caractéristiques électriques

Classe électrique	I
Alimentation	230V
Ballast	Alimentation par le courant

Caractéristiques des lampes

Type de lampe	LED 3000K
Wattage	4,4W
Flux lumineux brut	13940
Luminaire puissance	83,2W
Nombre	17
Durée de vie module LED	L80/B10 > 72000h
Tolérance de couleur	MacAdam 3
CRI	>80

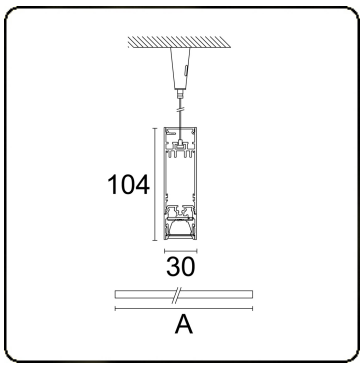

Caractéristiques photométriques

UGR	<19
Code flux CIE	98 100 100 99 84
CIE code flux Indirect	00 00 00 00 67

Dimensions

A	2530 mm

Remarques
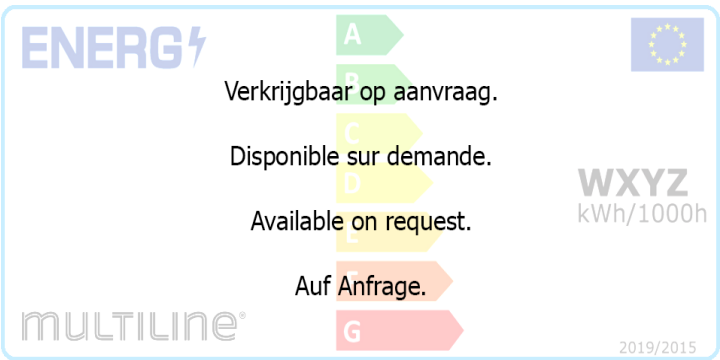
Luminaire suspendu - Direct/Indirect - LO 400mA - Grille TBL - RAL