MULTILINE®
bright with light

Snake - satiniert - HO 150mA - RAL 04.48000563-9999

Leuchtendaten

Montage	Gependelt
Lichtaustritt	Direkt
Leuchten Abdeckung	satinierte Abdeckung
Schutzgrad	IP 20
Gehäuse	Aluminium
Verarbeitung	RAL Farbe nach Wahl
Prüfzeichen	CE, ISO 9001

Elektrische Eigenschaften

Schutzklasse	I
Einspeisung	230V
Vorschaltgerät	Treiber/Stromgesteuert

Lampeneigenschaften

Lamptyp	LED 3000K
Wattleistung	3,2W
Brutto Lichtstrom	3810
Lichtleistung Leuchte	21,1W
Anzahl	6
Lebensdauer LED Modul	L80/B10 > 72000h
Farbtoleranz	MacAdam 3
CRI	>80

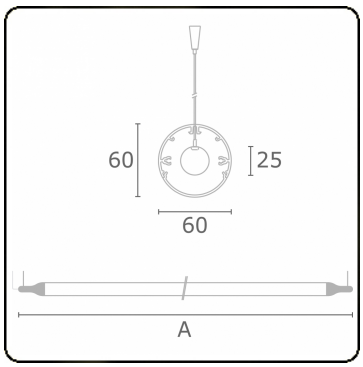

Lichttechnische Daten

UGR	>19
CIE Fluxcode	43 73 91 95 79

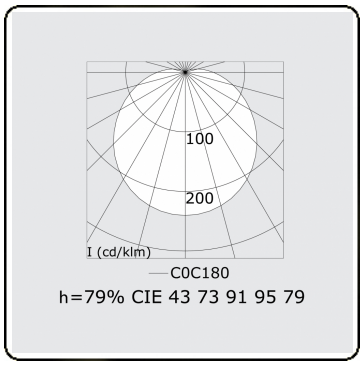

Abmessungen

A	1920 mm

Bemerkungen

Pendelleuchte - Direkt - HO 150mA - satiniert - RAL

ENERG
A
B
C
D
E
F
G
Verkrijgbaar op aanvraag.
Disponible sur demande.
Available on request.
Auf Anfrage.
WXYZ
kWh/1000h
MULTILINE®
2019/2015