MULTILINE®
bright with light

Rekta 20 - LRLB - 75mA DALI - RAL
07.42054163-9999

Leuchtendaten

Montage	Deckeneinbau
Lichtaustritt	Direkt
Leuchten Abdeckung	Rasteroptik - Schwarz matt
Schutzgrad	IP 20
Gehäuse	Aluminium
Verarbeitung	RAL Farbe nach Wahl
Prüfzeichen	CE, ISO 9001



Elektrische Eigenschaften

Schutzklasse	I
Einspeisung	230V
Vorschaltgerät	Treiber/Stromgesteuert DALI/TD

Lampeneigenschaften

Lamptyp	LED 3000K
Wattleistung	3,0W
Brutto Lichtstrom	3300
Lichtleistung Leuchte	19,8W
Anzahl	6
Lebensdauer LED Modul	L80/B10 > 107000h
Farbtoleranz	MacAdam 3
CRI	>80

Lichttechnische Daten

UGR	<19
CIE Fluxcode	99 99 100 99 81

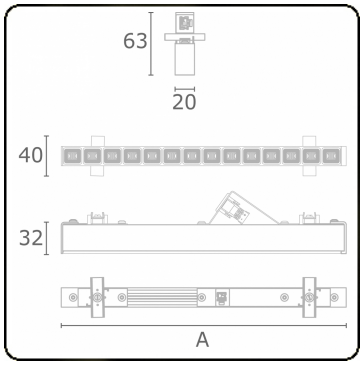

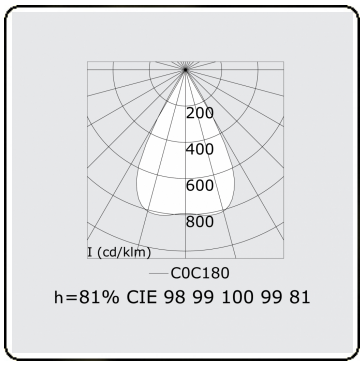

Abmessungen

A	1683 mm

Bemerkungen

LRLB optiek - 75mA DALI - RAL

