MULTILINE®
bright with light

Track Aufbau - schwarz
59.32301-9005

Leuchtendaten

Montage	Decke
Schutzgrad	IP 20
Gehäuse	Aluminium
Verarbeitung	Verarbeitung in schwarz RAL 9005
Prüfzeichen	CE, ISO 9001

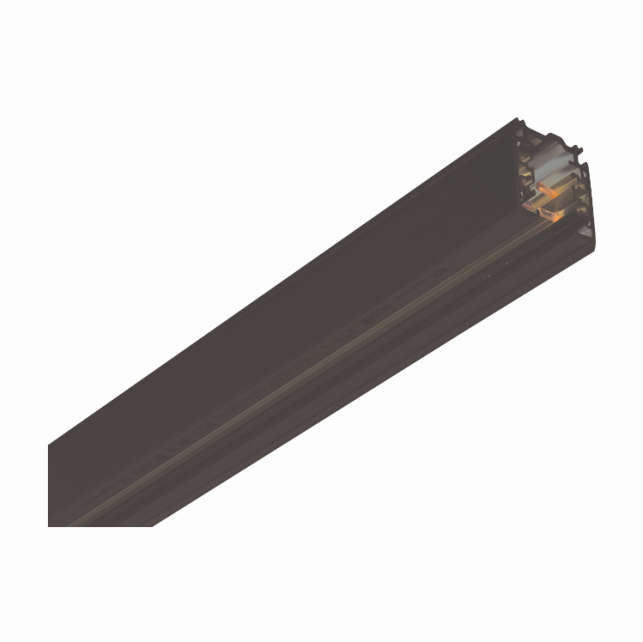

Elektrische Eigenschaften

Schutzklasse	I
Einspeisung	230V

Lampeneigenschaften

Lamptyp	
Fassung	

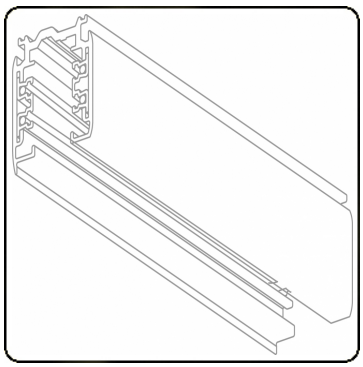

Abmessungen

A	1000 mm

Bemerkungen

Stromschiene 3 Schaltkreise

ENERG

A
B
C
D
E
F
G

Verkrijgbaar op aanvraag.

Disponible sur demande.

Available on request.

Auf Anfrage.

WXYZ
kWh/1000h

MULTILINE®

2019/2015