MULTILINE®
bright with light

Metro-D Ø360mm - 30° ajustable - avec pot d'encastrement
36.07093-0000

Caractéristiques de l'armature

Montage	Encastré de sol
Diffusion lumineuse	Indirect - réglable
Répartition lumineuse	règlable
Couverture pour armatures	Verre
Degré de protection	IP 67
Charge maximale	charge de roulement de 5000 kg (avec pot d er
T°	<75 °
Matériel	Aluminium/Acier Inox
Finition	finition en noir mat Ral 9105
Certifications	CE, ISO 9001

Caractéristiques électriques

Classe électrique	I
Alimentation	230V
Ballast	Alimentation par le courant

Caractéristiques des lampes

Type de lampe	LED 4000K 8°
Wattage	20x1W
Flux lumineux brut	2660
Luminaire puissance	22W
Diffuseurs verre	vlak - claire
Nombre	1
Durée de vie module LED	L70/B50 > 60000h
Tolérance de couleur	MacAdam 3
CRI	80

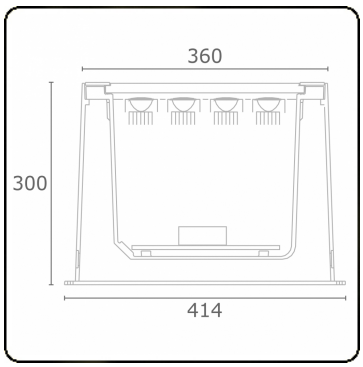

Caractéristiques photométriques

Code flux CIE	0 0 0 0 75

Remarques
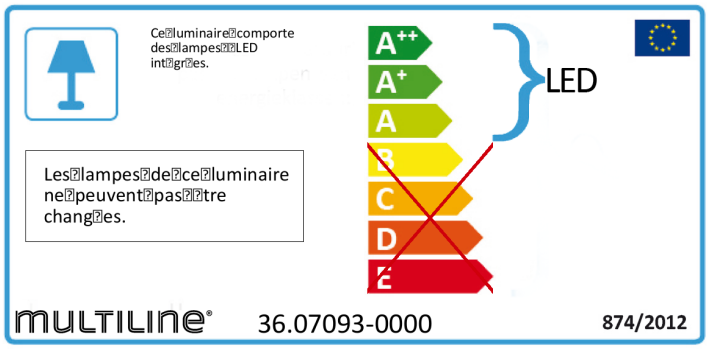
Ø360mm - verre claire - bandes de led sont règlables individuellement jusqu'à 30°