MULTILINE®
bright with light

Scorta Direkt - satiniert - MO - ANO
07.86202144-0001

Leuchtendaten

Montage	Deckeneinbau
Lichtaustritt	Direkt
Leuchten Abdeckung	Opale Abdeckung
Schutzgrad	IP 20
Gehäuse	Aluminium
Verarbeitung	eloxierte Verarbeitung
Prüfzeichen	CE, ISO 9001

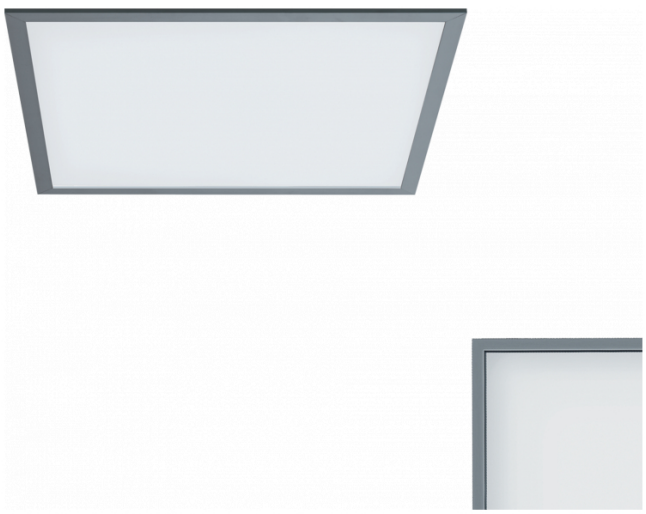

Elektrische Eigenschaften

Schutzklasse	I
Einspeisung	230V
Vorschaltgerät	Treiber/Stromgesteuert 1-10V

Lampeneigenschaften

Lamptyp	LED 4000K
Wattleistung	40W
Lichtleistung Leuchte	40W
Leuchtenlichtstrom	5360
Anzahl	1
Lebensdauer LED Modul	L80/B10 = 50000h
Farbtoleranz	MacAdam 3
CRI	>80

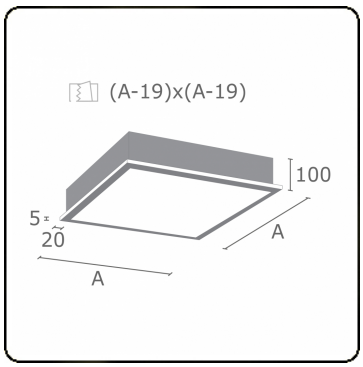

Lichttechnische Daten

UGR	>19
CIE Fluxcode	46 78 95 100 100

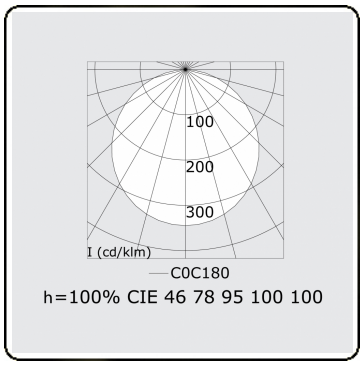

Abmessungen

A	621 mm

Bemerkungen

Einbauleuchte (mit Rand) - Direkt - satiniert - MO - ANO

