MULTILINE®
bright with light

Rekta 65x90 direkt/Indirekt - BAP - HO 150mA - RAL
04.94320553-9999

Leuchtendaten

Montage	Gependelt
Lichtaustritt	Direkt-Indirekt
Leuchten Abdeckung	BAP Raster
Schutzgrad	IP 20
Gehäuse	Aluminium
Verarbeitung	RAL Farbe nach Wahl
Prüfzeichen	CE, ISO 9001

Elektrische Eigenschaften

Schutzklasse	I
Einspeisung	230V
Vorschaltgerät	Treiber/Stromgesteuert

Lampeneigenschaften

Lamptyp	LED 3000K
Wattleistung	3,2W
Brutto Lichtstrom	5715
Lichtleistung Leuchte	31,6W
Anzahl	9
Lebensdauer LED Modul	L80/B10 > 72000h
Farbtoleranz	MacAdam 3
CRI	>80

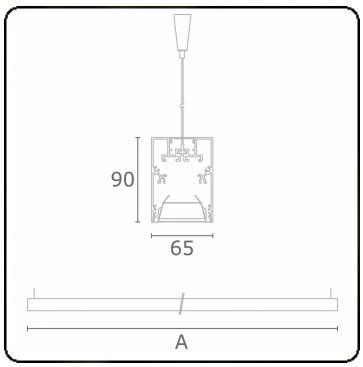

Lichttechnische Daten

UGR	<19
CIE Fluxcode	80 99 100 100 76
CIE Fluxkode Indirekt	00 00 00 00 67

Abmessungen

A	1410 mm

Bemerkungen
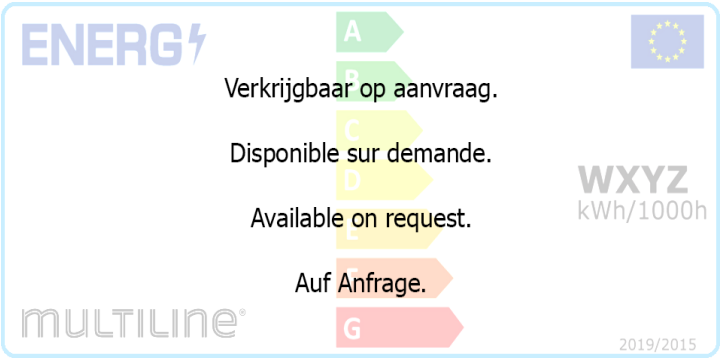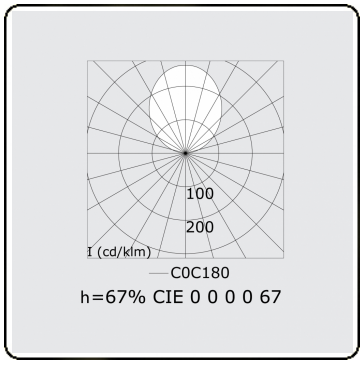
Pendelleuchte - Direkt/Indirekt - HO 150mA - BAP - RAL