MULTILINE®
bright with light

# Rekta 65x65 Direct - TBL - HO 150mA - ANO
05.94020573-0001

## Caractéristiques de l'armature

| | |
|---|---|
| Montage | Plafond |
| Diffusion lumineuse | Direct |
| Couverture pour armatures | grille TBL |
| Degré de protection | IP 20 |
| Matériel | Aluminium |
| Finition | finition anodisée |
| Certifications | CE, ISO 9001 |

## Caractéristiques électriques

| | |
|---|---|
| Classe électrique | I |
| Alimentation | 230V |
| Ballast | Alimentation par le courant |

## Caractéristiques des lampes

| | |
|---|---|
| Type de lampe | LED 3000K |
| Wattage | 3,2W |
| Flux lumineux brut | 4445 |
| Luminaire puissance | 24,6W |
| Nombre | 7 |
| Durée de vie module LED | L80/B10 > 102000h |
| Tolérance de couleur | MacAdam 3 |
| CRI | >80 |

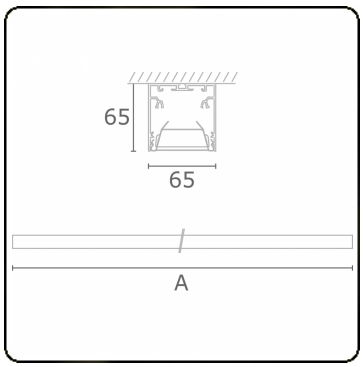


## Caractéristiques photométriques

| | |
|---|---|
| UGR | <19 |
| Code flux CIE | 80 99 100 100 76 |

## Dimensions

| | |
|---|---|
| A | 1970 mm |

## Remarques
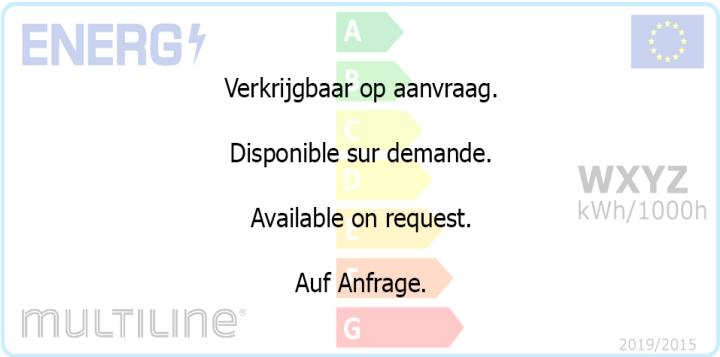
Applique - Direct - HO 150mA - TBL - ANO