MULTILINE®
bright with light

Re-LED Direkt/Indirekt satiniert - HO 225mA - RAL
04.91100853-9999

Leuchtendaten



Montage	Gependelt
Lichtaustritt	Direkt-Indirekt
Leuchten Abdeckung	satinierte Abdeckung
Schutzgrad	IP 20
Gehäuse	Aluminium
Verarbeitung	RAL Farbe nach Wahl
Prüfzeichen	CE, ISO 9001

Elektrische Eigenschaften

Schutzklasse	I
Einspeisung	230V
Vorschaltgerät	Treiber/Stromgesteuert

Lampeneigenschaften

Lamptyp	LED 3000K
Wattleistung	6,7W
Brutto Lichtstrom	13025
Lichtleistung Leuchte	76,1W
Anzahl	5
Lebensdauer LED Modul	L80/B10 > 102000h
Farbtoleranz	MacAdam 3
CRI	>80
	+ 5x LED 3000K 7,1W

Lichttechnische Daten

UGR	>19
CIE Fluxcode	49 80 96 99 70
CIE Fluxkode Indirekt	00 00 00 00 73

Abmessungen

A	1464 mm

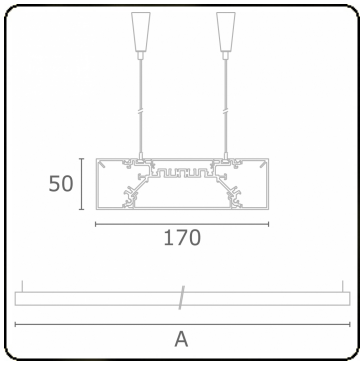

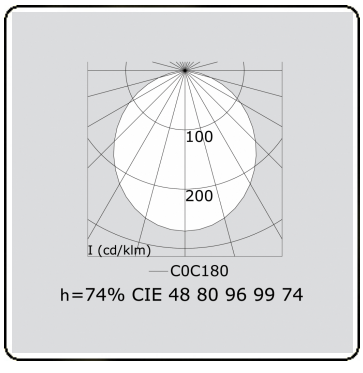

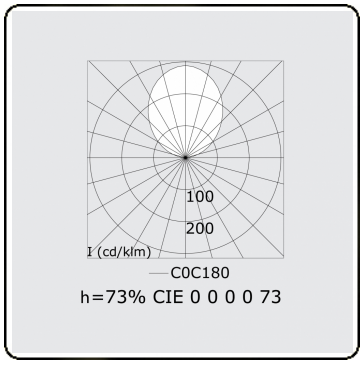

Bemerkungen

Pendelleuchte - Direkt - HO 225mA - satiniert (bündig) - RAL

