MULTILINE®
bright with light

Re-LED Direct/Indirect - satiné - HO 225mA - RAL 04.91104883-9999

Caractéristiques de l'armature

Montage	Suspendu
Diffusion lumineuse	Direct-Indirect
Couverture pour armatures	diffuseur satiné
Degré de protection	IP 20
Matériel	Aluminium
Finition	Couleur RAL aux choix
Certifications	CE, ISO 9001



Caractéristiques électriques

Classe électrique	I
Alimentation	230V
Ballast	Alimentation par le courant DALI/TD

Caractéristiques des lampes

Type de lampe	LED 3000K
Wattage	6,7W
Flux lumineux brut	20840
Luminaire puissance	121,9W
Nombre	8
Durée de vie module LED	L80/B10 > 102000h
Tolérance de couleur	MacAdam 3
CRI	>80
	+ 8x LED 3000K 7,1W

Caractéristiques photométriques

UGR	>19
Code flux CIE	49 80 96 99 70
CIE code flux Indirect	00 00 00 00 73

Dimensions

A	2322 mm

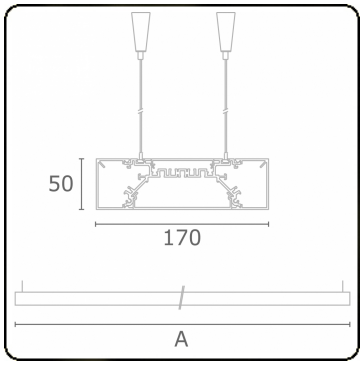

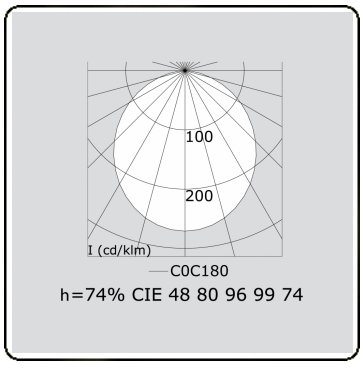

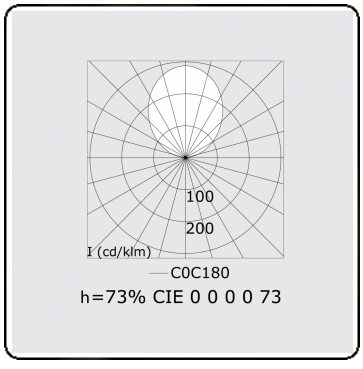

Remarques

Luminaire suspendu - Direct - HO 225mA - satiné (plat) - RAL

