MULTILINE®
bright with light

Re-LED Direct/Indirect - satiné - HO 225mA - RAL 04.91104843-9999



Armatuurgegevens

Montage	Gependeld
Lichtuittreding	Direct-Indirect
Afscherming	satiné plexi
Beschermingsgraad	IP 20
Behuizing	Aluminium
Afwerking	RAL kleur naar keuze
Keurmerken	CE, ISO 9001

Elektrische Gegevens

Veiligheidsklasse	I
Voeding	230V
Voorschakelapparaat	Stroomvoeding DALI/TD

Lampgegevens

Lamptype	LED 3000K
Wattage	6,7W
Bruto lichtstroom	10420
Armatuur vermogen	60,9W
Aantal	4
Levensduur LED module	L80/B10 > 102000h
Kleurtolerantie	MacAdam 3
CRI	>80
	+ 4x LED 3000K 7,1W

Lichttechnische gegevens

UGR	>19
CIE Fluxcode	49 80 96 99 70
CIE Fluxcode Indirect	00 00 00 00 73

Afmetingen

A	1178 mm

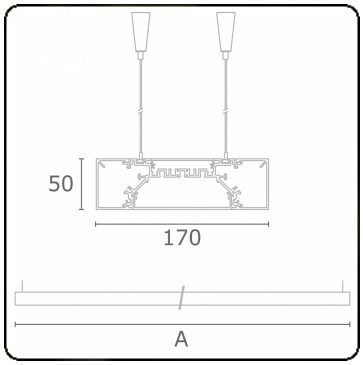

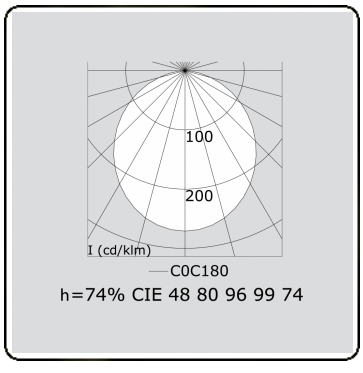

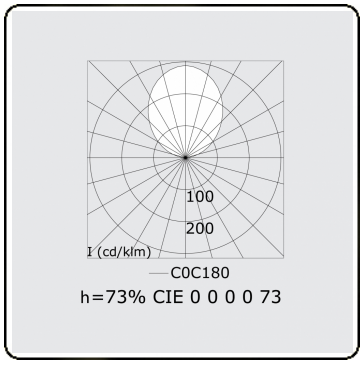

Opmerkingen

Pendelarmatuur - Direct - HO 225mA - satiné (gelijkliggend) - RAL

