MULTILINE®
bright with light

Re-LED Direkt - satiniert - HO 150mA - RAL 04.91000553-9999

Leuchtendaten

Montage	Gependelt
Lichtaustritt	Direkt
Leuchten Abdeckung	satinierte Abdeckung
Schutzgrad	IP 20
Gehäuse	Aluminium
Verarbeitung	RAL Farbe nach Wahl
Prüfzeichen	CE, ISO 9001



Elektrische Eigenschaften

Schutzklasse	I
Einspeisung	230V
Vorschaltgerät	Treiber/Stromgesteuert

Lampeneigenschaften

Lamptyp	LED 3000K
Wattleistung	3,2W
Brutto Lichtstrom	3175
Lichtleistung Leuchte	17,6W
Anzahl	5
Lebensdauer LED Modul	L80/B10 > 102000h
Farbtoleranz	MacAdam 3
CRI	>80

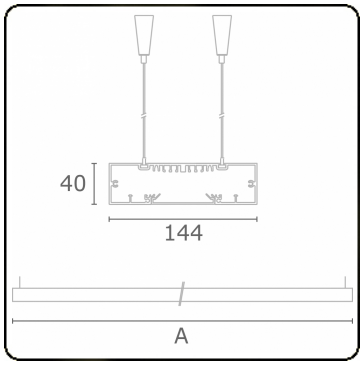

Lichttechnische Daten

UGR	>19
CIE Fluxcode	49 80 96 99 67

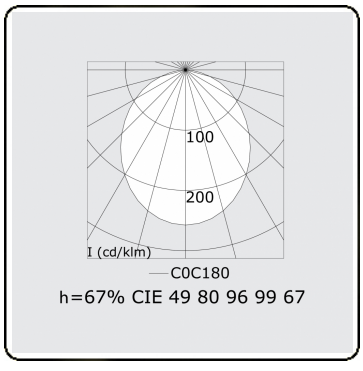

Abmessungen

A	1410 mm

Bemerkungen

Pendelleuchte - Direkt - HO 150mA - satiniert - RAL

