MULTILINE®
bright with light

Tube 70 T1 - satiné - HO 150mA - presse-étoupe double
35.90210554-0000

Caractéristiques de l'armature

Montage	Applique
Diffusion lumineuse	Direct
Couverture pour armatures	diffuseur satiné
Degré de protection	IP 65
Matériel	Polycarbonate/PMMA
Finition	satiné
Certifications	CE, ISO 9001



Caractéristiques électriques

Classe électrique	I
Alimentation	230V
Ballast	Alimentation par le courant

Caractéristiques des lampes

Type de lampe	LED 4000K
Wattage	3,2W
Flux lumineux brut	3375
Luminaire puissance	17,6W
Nombre	5
Durée de vie module LED	L80/B10 > 102000h
Tolérance de couleur	MacAdam 3
CRI	>80

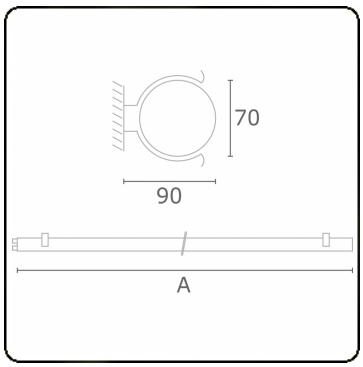

Caractéristiques photométriques

Code flux CIE	45 74 91 93 85

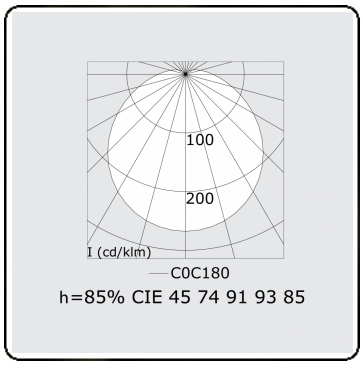

Dimensions

A	1480 mm

Remarques

Applique mural - satiné - HO 150mA - double presse étoupe

