MULTILINE®
bright with light

Tube 70 T1 - satiniert - HO 150mA - doppelte Kabelverschraubung
35.90210544-0000

Leuchtendaten

Montage	Wand
Lichtaustritt	Direkt
Leuchten Abdeckung	satinierte Abdeckung
Schutzgrad	IP 65
Gehäuse	Polycarbonat/PMMA
Verarbeitung	satiniert
Prüfzeichen	CE, ISO 9001



Elektrische Eigenschaften

Schutzklasse	I
Einspeisung	230V
Vorschaltgerät	Treiber/Stromgesteuert

Lampeneigenschaften

Lamptyp	LED 4000K
Wattleistung	3,2W
Brutto Lichtstrom	2700
Lichtleistung Leuchte	14,1W
Anzahl	4
Lebensdauer LED Modul	L80/B10 > 102000h
Farbtoleranz	MacAdam 3
CRI	>80

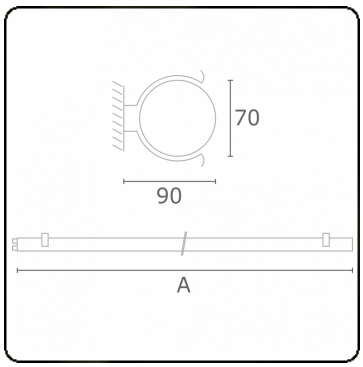

Lichttechnische Daten

CIE Fluxcode	45 74 91 93 85

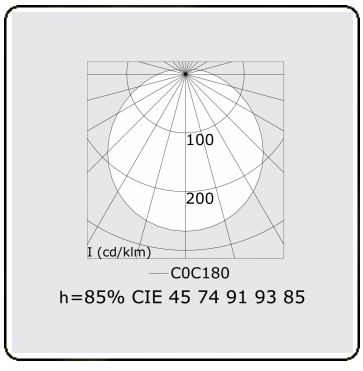

Abmessungen

A	1200 mm

Bemerkungen

Wandleuchte - satiniert - HO 150mA - doppelte Kabelverschraubung

