MULTILINE®
bright with light

# Tube 70 T1 - satiniert - HO 150mA - doppelte Kabelverschraubung
35.90210524-0000

## Leuchtendaten

| | |
|---|---|
| Montage | Wand |
| Lichtaustritt | Direkt |
| Leuchten Abdeckung | satinierte Abdeckung |
| Schutzgrad | IP 65 |
| Gehäuse | Polycarbonat/PMMA |
| Verarbeitung | satiniert |
| Prüfzeichen | CE, ISO 9001 |



## Elektrische Eigenschaften

| | |
|---|---|
| Schutzklasse | I |
| Einspeisung | 230V |
| Vorschaltgerät | Treiber/Stromgesteuert |

## Lampeneigenschaften

| | |
|---|---|
| Lamptyp | LED 4000K |
| Wattleistung | 3,2W |
| Brutto Lichtstrom | 1350 |
| Lichtleistung Leuchte | 7W |
| Anzahl | 2 |
| Lebensdauer LED Modul | L80/B10 > 102000h |
| Farbtoleranz | MacAdam 3 |
| CRI | >80 |

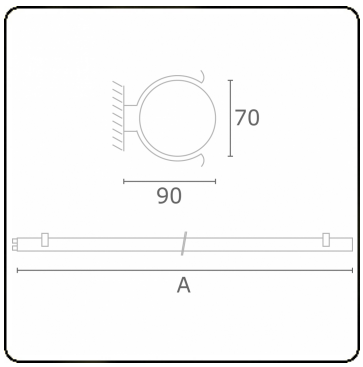


## Lichttechnische Daten

| | |
|---|---|
| CIE Fluxcode | 45 74 91 93 85 |

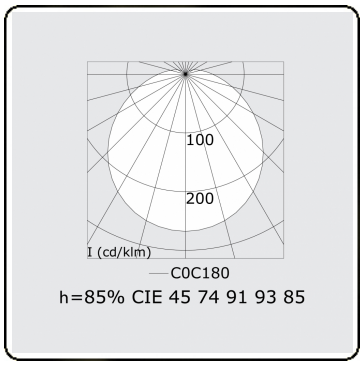


## Abmessungen

| | |
|---|---|
| A | 640 mm |

## Bemerkungen

Wandleuchte - satiniert - HO 150mA - doppelte Kabelverschraubung

