MULTILINE®
bright with light

Score gebogen Direkt - satiniert - HO 325mA - RAL 04.87200604-9999

Leuchtendaten



Montage	Gependelt
Lichtaustritt	Direkt
Leuchten Abdeckung	satinierte Abdeckung
Schutzgrad	IP 20
Gehäuse	Aluminium
Verarbeitung	RAL Farbe nach Wahl
Prüfzeichen	CE, ISO 9001

Elektrische Eigenschaften

Schutzklasse	I
Einspeisung	230V
Vorschaltgerät	Treiber/Stromgesteuert

Lampeneigenschaften

Lamptyp	LED 4000K
Wattleistung	7,1W
Brutto Lichtstrom	14250
Lichtleistung Leuchte	78,6W
Anzahl	10
Lebensdauer LED Modul	L80/B10 > 102000h
Farbtoleranz	MacAdam 3
CRI	>80

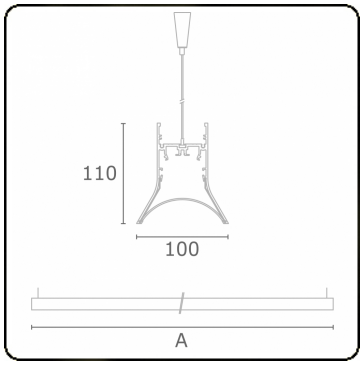

Lichttechnische Daten

UGR	>19
CIE Fluxcode	54 85 98 99 72

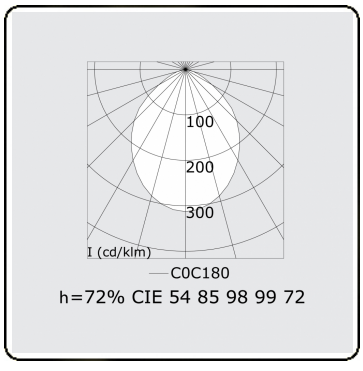

Abmessungen

A	2824 mm

Bemerkungen

Pendelleuchte - Direkt - HO 325mA - satiniert - RAL

