MULTILINE®
bright with light

Score courbé Direct - satiné - HO 325mA - RAL 04.87200644-9999

Caractéristiques de l'armature

Montage	Suspendu
Diffusion lumineuse	Direct
Couverture pour armatures	diffuseur satiné
Degré de protection	IP 20
Matériel	Aluminium
Finition	Couleur RAL aux choix
Certifications	CE, ISO 9001



Caractéristiques électriques

Classe électrique	I
Alimentation	230V
Ballast	Alimentation par le courant

Caractéristiques des lampes

Type de lampe	LED 4000K
Wattage	7,1W
Flux lumineux brut	5700
Luminaire puissance	31,4W
Nombre	4
Durée de vie module LED	L80/B10 > 102000h
Tolérance de couleur	MacAdam 3
CRI	>80

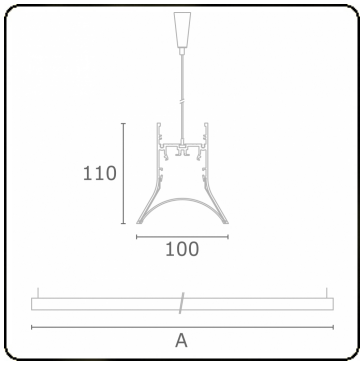

Caractéristiques photométriques

UGR	>19
Code flux CIE	54 85 98 99 72

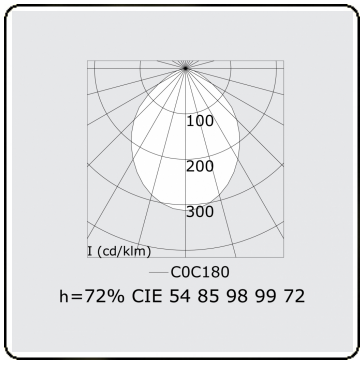

Dimensions

A	1144 mm

Remarques

Luminaire suspendu - Direct - HO 325mA - satiné - RAL

