MULTILINE®
bright with light

Score gebogen Direkt - satiniert - HO 325mA - ANO
04.87204663-0001

Leuchtendaten

Montage	Gependelt
Lichtaustritt	Direkt
Leuchten Abdeckung	satinierte Abdeckung
Schutzgrad	IP 20
Gehäuse	Aluminium
Verarbeitung	eloxierte Verarbeitung
Prüfzeichen	CE, ISO 9001



Elektrische Eigenschaften

Schutzklasse	I
Einspeisung	230V
Vorschaltgerät	Treiber/Stromgesteuert DALI/TD

Lampeneigenschaften

Lamptyp	LED 3000K
Wattleistung	7,1W
Brutto Lichtstrom	8070
Lichtleistung Leuchte	47,2W
Anzahl	6
Lebensdauer LED Modul	L80/B10 > 102000h
Farbtoleranz	MacAdam 3
CRI	>80

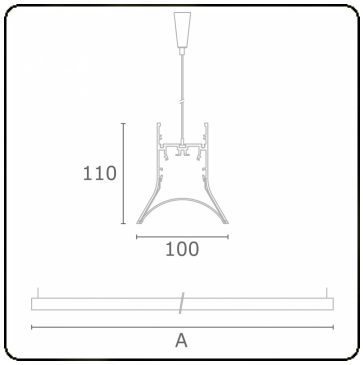

Lichttechnische Daten

UGR	>19
CIE Fluxcode	54 85 98 99 72

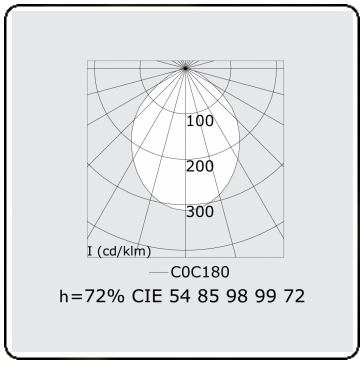

Abmessungen

A	1704 mm

Bemerkungen

Pendelleuchte - Direkt - HO 325mA - MPO - ANO

