MULTILINE®
bright with light

Score courbé Direct - satiné - HO 325mA - ANO
04.87200673-0001

Caractéristiques de l'armature

Montage	Suspendu
Diffusion lumineuse	Direct
Couverture pour armatures	diffuseur satiné
Degré de protection	IP 20
Matériel	Aluminium
Finition	finition anodisée
Certifications	CE, ISO 9001



Caractéristiques électriques

Classe électrique	I
Alimentation	230V
Ballast	Alimentation par le courant

Caractéristiques des lampes

Type de lampe	LED 3000K
Wattage	7,1W
Flux lumineux brut	9415
Luminaire puissance	55W
Nombre	7
Durée de vie module LED	L80/B10 > 102000h
Tolérance de couleur	MacAdam 3
CRI	>80

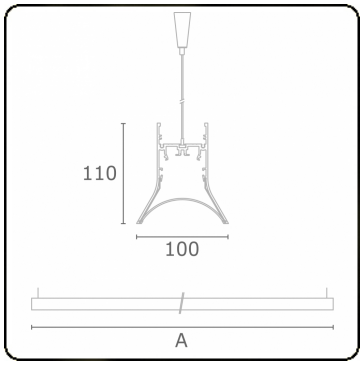

Caractéristiques photométriques

UGR	>19
Code flux CIE	54 85 98 99 72

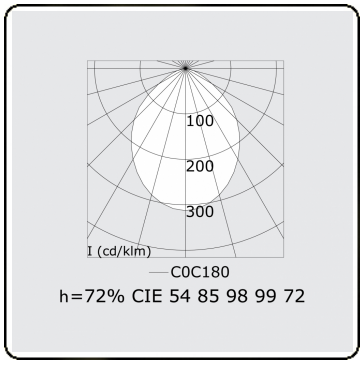

Dimensions

A	1984 mm

Remarques

Luminaire suspendu - Direct - HO 325mA - MPO - ANO

