MULTILINE®
bright with light

Edge 55 B Direkt/Indirekt - satiniert - HO 150mA - RAL 04.74304574-9999

Leuchtendaten

Montage	Gependelt
Lichtaustritt	Direkt-Indirekt
Leuchten Abdeckung	satinierte Abdeckung
Schutzgrad	IP 20
Gehäuse	Aluminium
Verarbeitung	RAL Farbe nach Wahl
Prüfzeichen	CE, ISO 9001



Elektrische Eigenschaften

Schutzklasse	I
Einspeisung	230V
Vorschaltgerät	Treiber/Stromgesteuert DALI/TD

Lampeneigenschaften

Lamptyp	LED 4000K
Wattleistung	3,2W
Brutto Lichtstrom	8775
Lichtleistung Leuchte	45,7W
Anzahl	13
Lebensdauer LED Modul	L80/B10 > 102000h
Farbtoleranz	MacAdam 3
CRI	>80

Lichttechnische Daten

UGR	>19
CIE Fluxcode	56 87 99 99 59
CIE Fluxkode Indirekt	00 00 00 00 73

Abmessungen

A	1976 mm

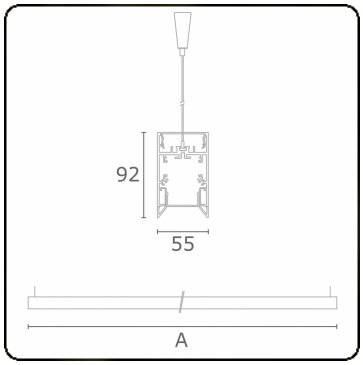

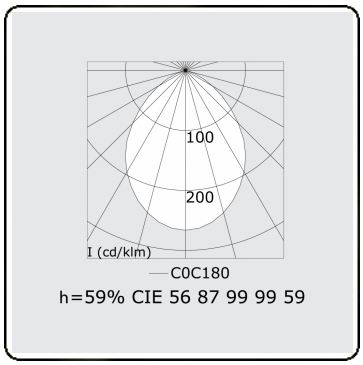

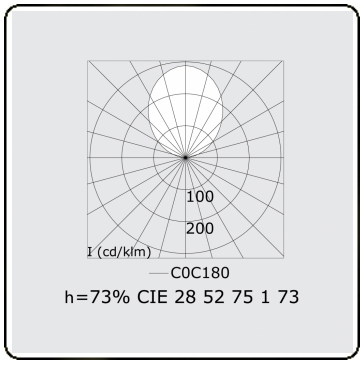

Bemerkungen

Pendelleuchte - Direkt/Indirekt - HO 150mA - satiniert - RAL

