MULTILINE®
bright with light

Edge 55 B Direct/Indirect - satiné - HO 150mA - RAL 04.74304564-9999

Caractéristiques de l'armature

Montage	Suspendu
Diffusion lumineuse	Direct-Indirect
Couverture pour armatures	diffuseur satiné
Degré de protection	IP 20
Matériel	Aluminium
Finition	Couleur RAL aux choix
Certifications	CE, ISO 9001



Caractéristiques électriques

Classe électrique	I
Alimentation	230V
Ballast	Alimentation par le courant DALI/TD

Caractéristiques des lampes

Type de lampe	LED 4000K
Wattage	3,2W
Flux lumineux brut	7425
Luminaire puissance	38,7W
Nombre	11
Durée de vie module LED	L80/B10 > 102000h
Tolérance de couleur	MacAdam 3
CRI	>80

Caractéristiques photométriques

UGR	>19
Code flux CIE	56 87 99 99 59
CIE code flux Indirect	00 00 00 00 73

Dimensions

A	1696 mm

Remarques

Luminaire suspendu - Direct/Indirect - HO 150mA - satiné - RAL

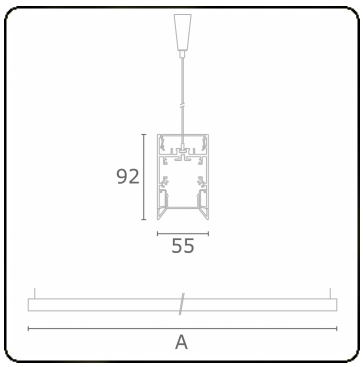

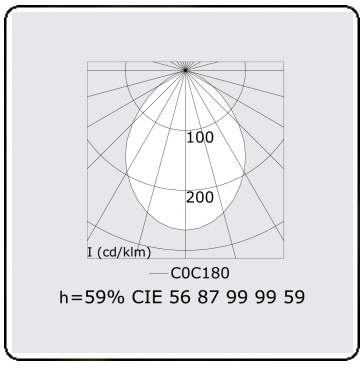

h=59% CIE 56 87 99 99 59

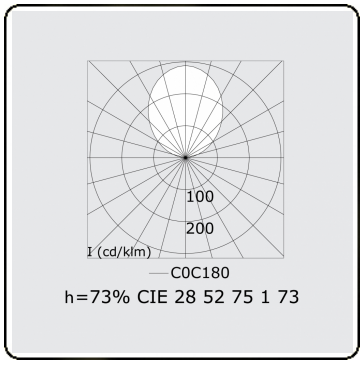

h=73% CIE 28 52 75 1 73

