MULTILINE®
bright with light

# Edge 55 B Direkt/Indirekt - satiniert - HO 150mA - RAL 04.74300573-9999

## Leuchtendaten

| | |
|---|---|
| Montage | Gependelt |
| Lichtaustritt | Direkt-Indirekt |
| Leuchten Abdeckung | satinierte Abdeckung |
| Schutzgrad | IP 20 |
| Gehäuse | Aluminium |
| Verarbeitung | RAL Farbe nach Wahl |
| Prüfzeichen | CE, ISO 9001 |



## Elektrische Eigenschaften

| | |
|---|---|
| Schutzklasse | I |
| Einspeisung | 230V |
| Vorschaltgerät | Treiber/Stromgesteuert |

## Lampeneigenschaften

| | |
|---|---|
| Lamptyp | LED 3000K |
| Wattleistung | 3,2W |
| Brutto Lichtstrom | 8255 |
| Lichtleistung Leuchte | 45,7W |
| Anzahl | 13 |
| Lebensdauer LED Modul | L80/B10 > 102000h |
| Farbtoleranz | MacAdam 3 |
| CRI | >80 |

## Lichttechnische Daten

| | |
|---|---|
| UGR | >19 |
| CIE Fluxcode | 56 87 99 99 59 |
| CIE Fluxkode Indirekt | 00 00 00 00 73 |

## Abmessungen

| | |
|---|---|
| A | 1976 mm |

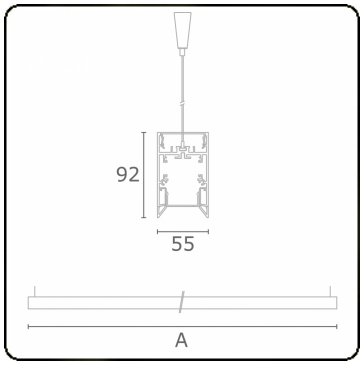


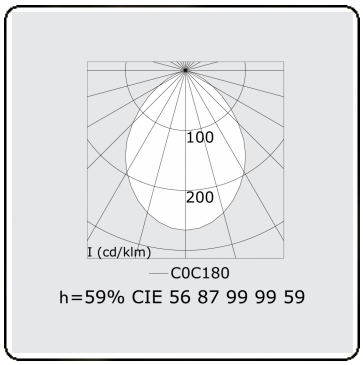


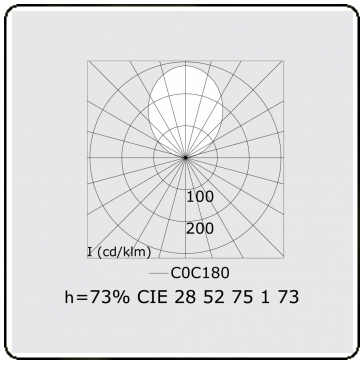


## Bemerkungen

Pendelleuchte - Direkt/Indirekt - HO 150mA - satiniert - RAL

