MULTILINE®
bright with light

Edge 55 S Direct - MPO - HO 150mA - ANO
04.74010594-0001

Armatuurgegevens

Montage	Gependeld
Lichtuittreding	Direct
Afscherming	micro prismatische optiek
Beschermingsgraad	IP 20
Behuizing	Aluminium
Afwerking	geanodiseerde afwerking
Keurmerken	CE, ISO 9001

Elektrische Gegevens

Veiligheidsklasse	I
Voeding	230V
Voorschakelapparaat	Stroomvoeding

Lampgegevens

Lamptype	LED 4000K
Wattage	3,2W
Bruto lichtstroom	6030
Armatuur vermogen	31,7W
Aantal	9
Levensduur LED module	L80/B10 > 72000h
Kleurtolerantie	MacAdam 3
CRI	>80

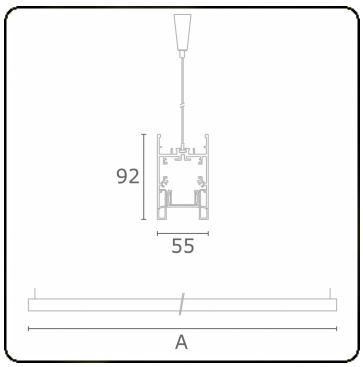

Lichttechnische gegevens

UGR	>19
CIE Fluxcode	58 89 98 100 50

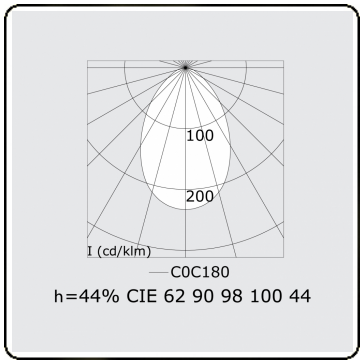

Afmetingen

A	2536 mm

Opmerkingen

Pendelarmatuur - Direct - HO 150mA - MPO - ANO

ENERG
A
B
C
D
E
F
G
Verkrijgbaar op aanvraag.
Disponible sur demande.
Available on request.
Auf Anfrage.
WXYZ
kWh/1000h
MULTILINE®
2019/2015