MULTILINE®
bright with light

Rekta 80x100 Direkt - satiniert - HO 325mA - RAL
05.68000653-9999

Leuchtendaten

Montage	Decke
Lichtaustritt	Direkt
Leuchten Abdeckung	satinierte Abdeckung
Schutzgrad	IP 20
Gehäuse	Aluminium
Verarbeitung	RAL Farbe nach Wahl
Prüfzeichen	CE, ISO 9001

Elektrische Eigenschaften

Schutzklasse	I
Einspeisung	230V
Vorschaltgerät	Treiber/Stromgesteuert

Lampeneigenschaften

Lamptyp	LED 3000K
Wattleistung	7,1W
Brutto Lichtstrom	6725
Lichtleistung Leuchte	39,3W
Anzahl	5
Lebensdauer LED Modul	L80/B10 > 72000h
Farbtoleranz	MacAdam 3
CRI	>80

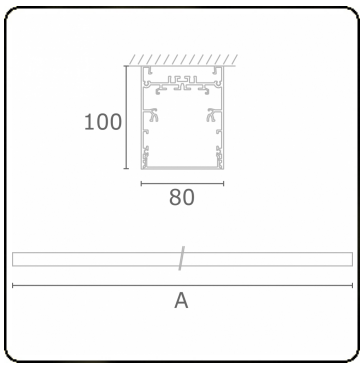

Lichttechnische Daten

UGR	>19
CIE Fluxcode	54 83 97 100 69

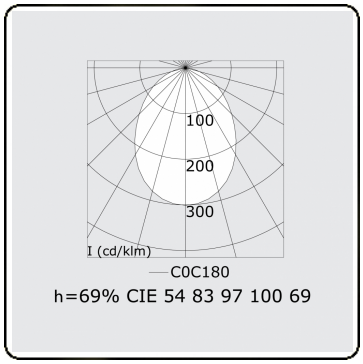

Abmessungen

A	1410 mm

Bemerkungen
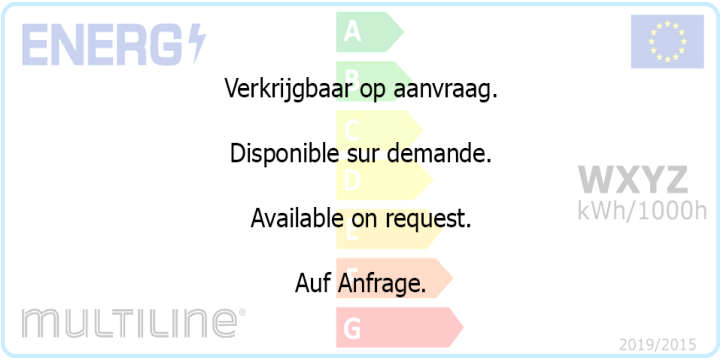
Deckenleuchte - Direkt - HO 325mA - satiniert - RAL