MULTILINE®
bright with light

# Rekta 80x100 Direct - satiné - HO 150mA - ANO
05.68004563-0001

## Caractéristiques de l'armature

| | |
|---|---|
| Montage | Plafond |
| Diffusion lumineuse | Direct |
| Couverture pour armatures | diffuseur satiné |
| Degré de protection | IP 20 |
| Matériel | Aluminium |
| Finition | finition anodisée |
| Certifications | CE, ISO 9001 |

## Caractéristiques électriques

| | |
|---|---|
| Classe électrique | I |
| Alimentation | 230V |
| Ballast | Alimentation par le courant DALI/TD |

## Caractéristiques des lampes

| | |
|---|---|
| Type de lampe | LED 3000K |
| Wattage | 3,2W |
| Flux lumineux brut | 3810 |
| Luminaire puissance | 21,1W |
| Nombre | 6 |
| Durée de vie module LED | L80/B10 > 72000h |
| Tolérance de couleur | MacAdam 3 |
| CRI | >80 |

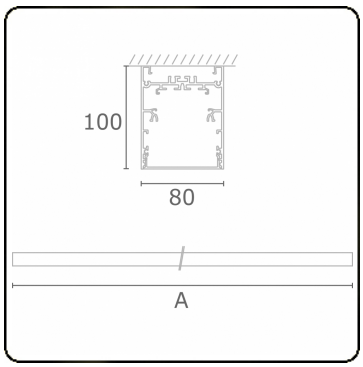


## Caractéristiques photométriques

| | |
|---|---|
| UGR | >19 |
| Code flux CIE | 54 83 97 100 69 |

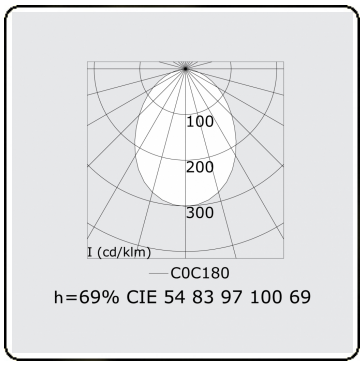


## Dimensions

| | |
|---|---|
| A | 1690 mm |

## Remarques
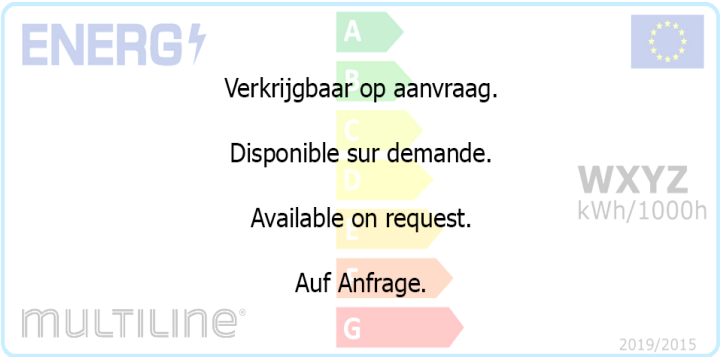
Applique - Direct - HO 150mA - satiné - ANO