MULTILINE®
bright with light

Biko Direct - BAP - LO 400mA - RAL
07.44024184-9999

Armatuurgegevens

Montage	Plafondinbouw
Lichtuittreding	Direct
Afscherming	BAP raster
Beschermingsgraad	IP 20
Behuizing	Aluminium
Afwerking	RAL kleur naar keuze
Keurmerken	CE, ISO 9001

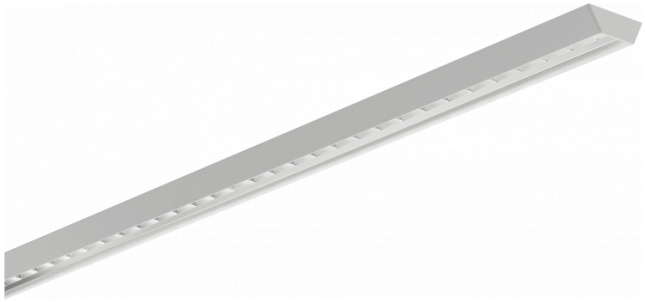

Elektrische Gegevens

Veiligheidsklasse	I
Voeding	230V
Voorschakelapparaat	Stroomvoeding DALI/TD

Lampgegevens

Lamptype	LED 4000K
Wattage	4,5W
Bruto lichtstroom	6560
Armatuur vermogen	39,6W
Aantal	8
Levensduur LED module	L80/B10 > 72000h
Kleurtolerantie	MacAdam 3
CRI	>80

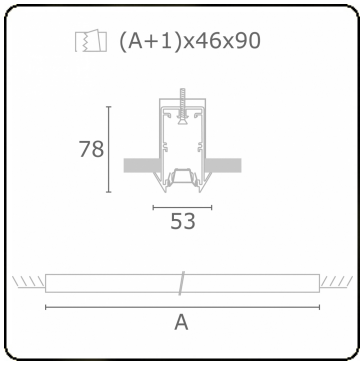

Lichttechnische gegevens

UGR	<19
CIE Fluxcode	93 99 100 100 61

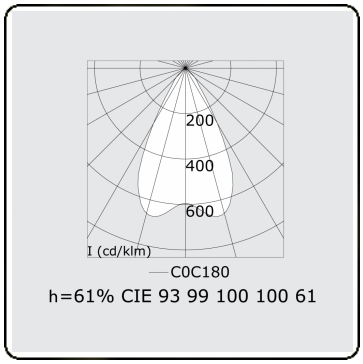

Afmetingen

A	2244 mm

Opmerkingen
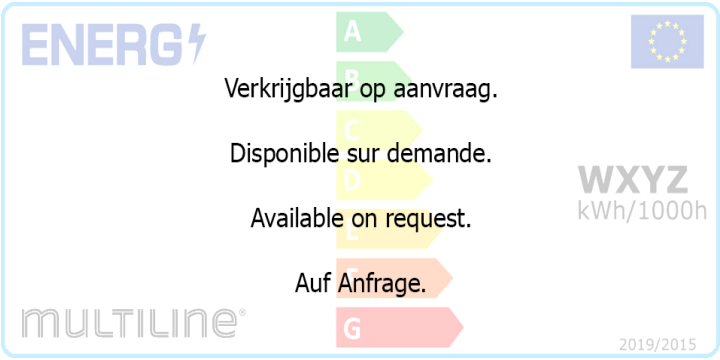
Inbouwarmatuur - Direct - LO 400mA - BAP raster - RAL