MULTILINE®
bright with light

Rekta 30 SAPP - BAP - LO 500mA - Not - 2 Leuchten - RAL 07.23125254-9999

Leuchtendaten

Montage	Deckeneinbau
Lichtaustritt	Direkt
Leuchten Abdeckung	BAP Raster
Schutzgrad	IP 20
Gehäuse	Aluminium
Verarbeitung	RAL Farbe nach Wahl
Prüfzeichen	CE, ISO 9001

Elektrische Eigenschaften

Schutzklasse	I
Einspeisung	230V
Vorschaltgerät	Treiber/Stromgesteuert DALI/TD
Notmodul	Autonomie 1 Stunde DALI

Lampeneigenschaften

Lamptyp	LED 4000K
Wattleistung	5,6W
Brutto Lichtstrom	2 x 5325
Lichtleistung Leuchte	62W
Anzahl	2 x 5
Lebensdauer LED Modul	L80/B10 > 72000h
Farbtoleranz	MacAdam 3
CRI	>80

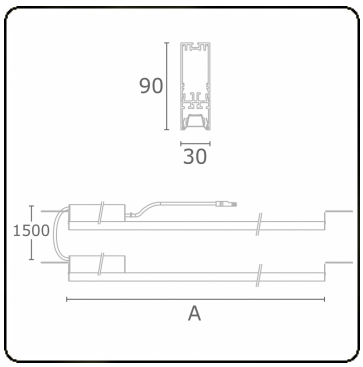

Lichttechnische Daten

UGR	17,0/18,2
CIE Fluxcode	90 99 100 100 68

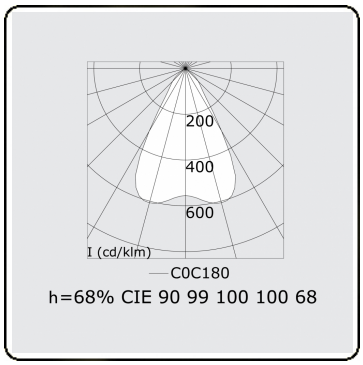

Abmessungen

A	1404 mm

Bemerkungen
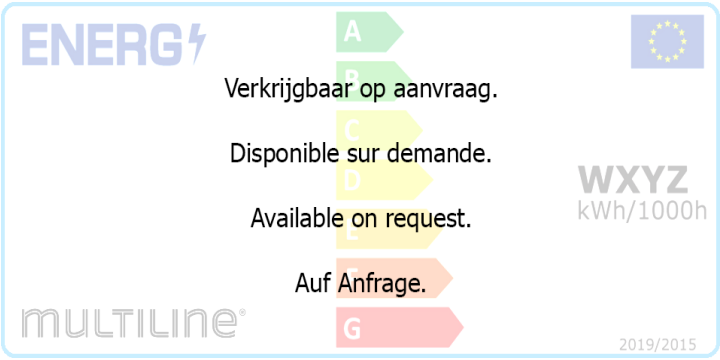
BAP Raster 500mA