MULTILINE®
bright with light

Hideline 65x90 Direkt/Indirekt - BAP - LO 400mA - RAL
04.70320103-9999

Leuchtendaten

Montage	Gependelt
Lichtaustritt	Direkt-Indirekt
Leuchten Abdeckung	BAP Raster
Schutzgrad	IP 20
Gehäuse	Aluminium
Verarbeitung	RAL Farbe nach Wahl
Prüfzeichen	CE, ISO 9001

Elektrische Eigenschaften

Schutzklasse	I
Einspeisung	230V
Vorschaltgerät	Treiber/Stromgesteuert

Lampeneigenschaften

Lamptyp	LED 3000K
Wattleistung	4,4W
Brutto Lichtstrom	14760
Lichtleistung Leuchte	88,1W
Anzahl	18
Lebensdauer LED Modul	L80/B10 > 72000h
Farbtoleranz	MacAdam 3
CRI	>80

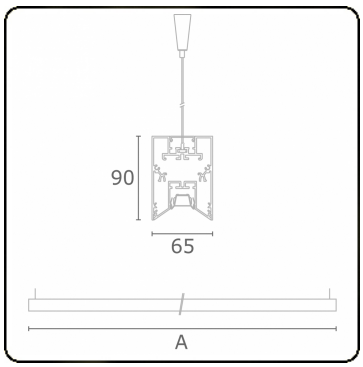

Lichttechnische Daten

UGR	<19
CIE Fluxcode	90 99 100 100 68
CIE Fluxkode Indirekt	00 00 00 00 67

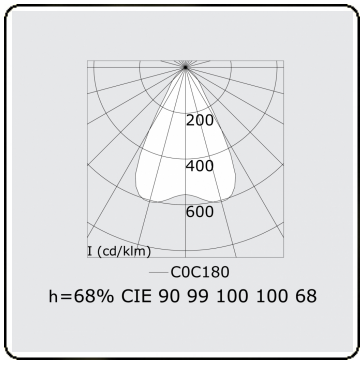

Abmessungen

A	2810 mm

Bemerkungen
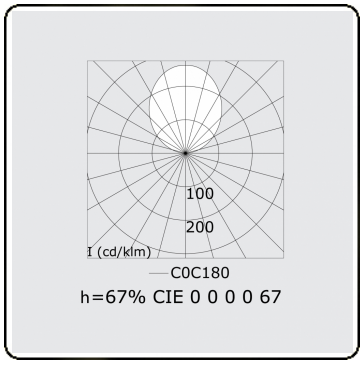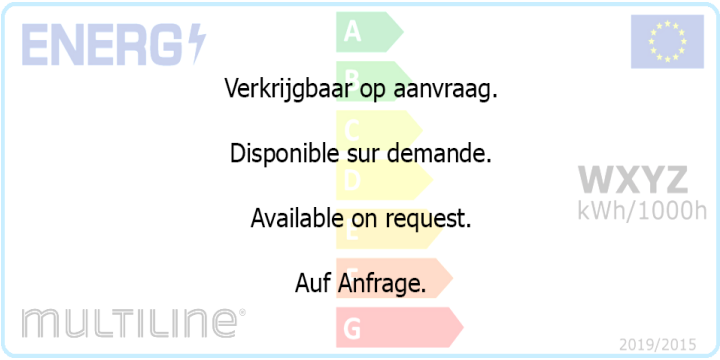
Pendelleuchte - Direkt/Indirekt - LO 400mA - BAP raster - RAL