MULTILINE®
bright with light

Rekta 30x90 Direkt - satiniert - HO 325mA - RAL
05.13400603-9999

Leuchtendaten

Montage	Decke
Lichtaustritt	Direkt
Leuchten Abdeckung	satinierte Abdeckung
Schutzgrad	IP 20
Gehäuse	Aluminium
Verarbeitung	RAL Farbe nach Wahl
Prüfzeichen	CE, ISO 9001

Elektrische Eigenschaften

Schutzklasse	I
Einspeisung	230V
Vorschaltgerät	Treiber/Stromgesteuert

Lampeneigenschaften

Lamptyp	LED 3000K
Wattleistung	7,1W
Brutto Lichtstrom	13450
Lichtleistung Leuchte	78,6W
Anzahl	10
Lebensdauer LED Modul	L80/B10 > 72000h
Farbtoleranz	MacAdam 3
CRI	>80

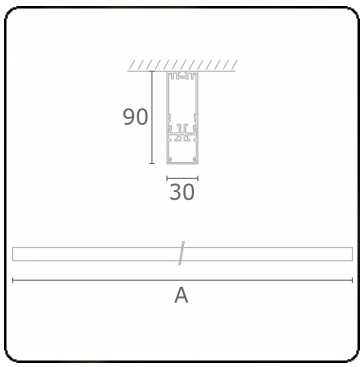

Lichttechnische Daten

UGR	>19
CIE Fluxcode	50 80 96 100 67

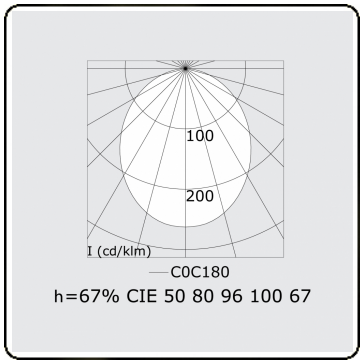

Abmessungen

A	2810 mm

Bemerkungen

Deckenleuchte - Direkt - HO 325mA - satiniert (bündig) - RAL

ENERG
A
B
C
D
E
F
G
Verkrijgbaar op aanvraag.
Disponible sur demande.
Available on request.
Auf Anfrage.
WXYZ
kWh/1000h
MULTILINE®
2019/2015