MULTILINE®
bright with light

Rekta 40x90 Direkt/Indirekt - satiniert - HO 150mA - RAL 04.09504573-9999

Leuchtendaten

Montage	Gependelt
Lichtaustritt	Direkt-Indirekt
Leuchten Abdeckung	satinierte Abdeckung
Schutzgrad	IP 20
Gehäuse	Aluminium
Verarbeitung	RAL Farbe nach Wahl
Prüfzeichen	CE, ISO 9001

Elektrische Eigenschaften

Schutzklasse	I
Einspeisung	230V
Vorschaltgerät	Treiber/Stromgesteuert DALI/TD

Lampeneigenschaften

Lamptyp	LED 3000K
Wattleistung	3,2W
Brutto Lichtstrom	8255
Lichtleistung Leuchte	45,7W
Anzahl	13
Lebensdauer LED Modul	L80/B10 > 72000h
Farbtoleranz	MacAdam 3
CRI	>80

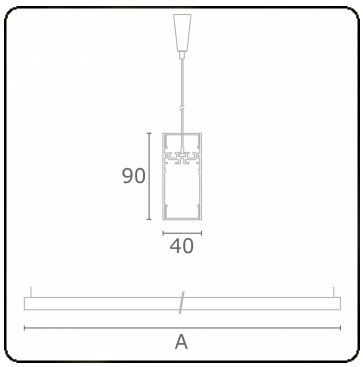

Lichttechnische Daten

UGR	>19
CIE Fluxcode	49 80 96 100 66
CIE Fluxkode Indirekt	00 00 00 00 66

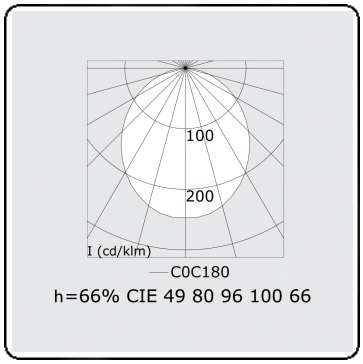

Abmessungen

A	1970 mm

Bemerkungen
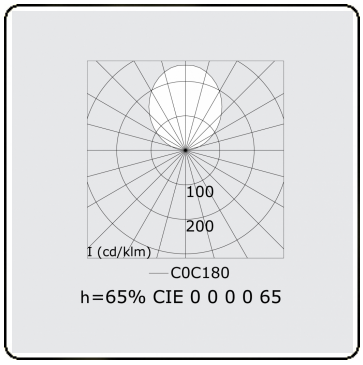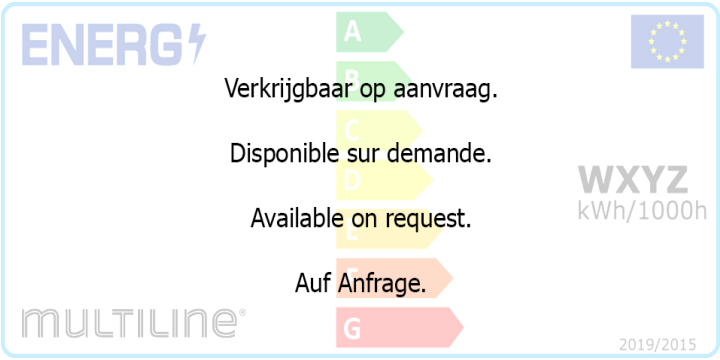
Pendelleuchte - Direkt/Indirekt - HO 150mA - satiniert (bündig) - RAL