MULTILINE®
bright with light

Rekta 40x70 Direct - satiné - HO 150mA - RAL 07.09600543-9999

Armatuurgegevens

Montage	Plafondinbouw
Lichtuittreding	Direct
Afscherming	satiné plexi
Beschermingsgraad	IP 20
Behuizing	Aluminium
Afwerking	RAL kleur naar keuze
Keurmerken	CE, ISO 9001



Elektrische Gegevens

Veiligheidsklasse	I
Voeding	230V
Voorschakelapparaat	Stroomvoeding

Lampgegevens

Lamptype	LED 3000K
Wattage	3,2W
Bruto lichtstroom	2540
Armatuur vermogen	14,1W
Aantal	4
Levensduur LED module	L80/B10 > 102000h
Kleurtolerantie	MacAdam 3
CRI	>80

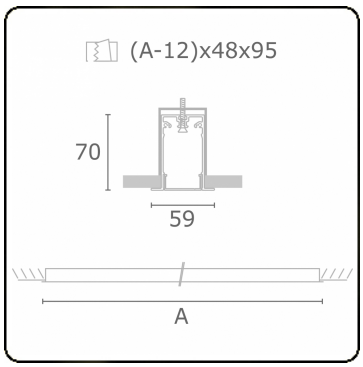

Lichttechnische gegevens

UGR	>19
CIE Fluxcode	49 80 96 100 66

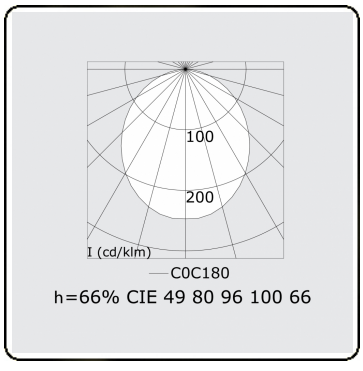

Afmetingen

A	1144 mm

Opmerkingen

Inbouwarmatuur (met rand) - Direct - HO 150mA - satiné (gelijkliggend) - RAL

