MULTILINE®
bright with light

Rekta 30 SAPP - BAP - LO 500mA - RAL 07.23020263-9999

Armatuurgegevens

Montage	Plafondinbouw
Lichtuittreding	Direct
Afscherming	BAP raster
Beschermingsgraad	IP 20
Behuizing	Aluminium
Afwerking	RAL kleur naar keuze
Keurmerken	CE, ISO 9001



Elektrische Gegevens

Veiligheidsklasse	I
Voeding	230V
Voorschakelapparaat	Stroomvoeding

Lampgegevens

Lamptype	LED 3000K
Wattage	5,6W
Bruto lichtstroom	6030
Armatuur vermogen	37,2W
Aantal	6
Levensduur LED module	L80/B10 > 102000h
Kleurtolerantie	MacAdam 3
CRI	>80

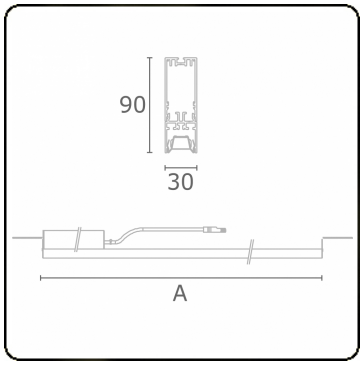

Lichttechnische gegevens

UGR	17,0/18,2
CIE Fluxcode	90 99 100 100 68

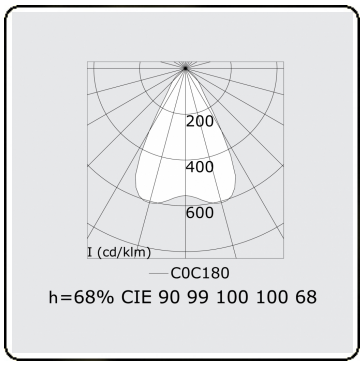

Afmetingen

A	1684 mm

Opmerkingen

BAP raster - LO 500mA - RAL

