MULTILINE®
bright with light

Rekta 30 SAPP - BAP - LO 400mA - RAL 07.23024104-9999

Armatuurgegevens

Montage	Plafondinbouw
Lichtuittreding	Direct
Afscherming	BAP raster
Beschermingsgraad	IP 20
Behuizing	Aluminium
Afwerking	RAL kleur naar keuze
Keurmerken	CE, ISO 9001



Elektrische Gegevens

Veiligheidsklasse	I
Voeding	230V
Voorschakelapparaat	Stroomvoeding DALI/TD

Lampgegevens

Lamptype	LED 4000K
Wattage	4,4W
Bruto lichtstroom	8650
Armatuur vermogen	48,9W
Aantal	10
Levensduur LED module	L80/B10 > 102000h
Kleurtolerantie	MacAdam 3
CRI	>80

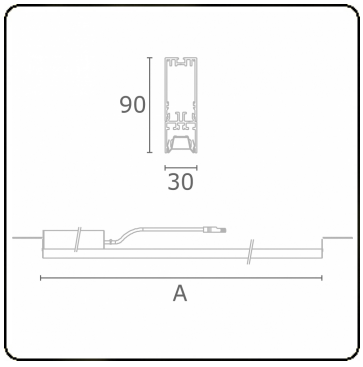

Lichttechnische gegevens

UGR	16,5/17,5
CIE Fluxcode	90 99 100 100 68

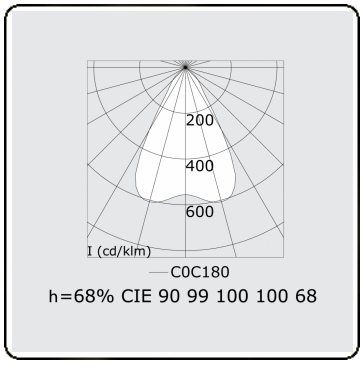

Afmetingen

A	2804 mm

Opmerkingen

BAP raster - LO 400mA - RAL

