MULTILINE®
bright with light

Rekta 30 SAPP - BAP - LO 400mA - RAL 07.23020103-9999

Leuchtendaten

Montage	Deckeneinbau
Lichtaustritt	Direkt
Leuchten Abdeckung	BAP Raster
Schutzgrad	IP 20
Gehäuse	Aluminium
Verarbeitung	RAL Farbe nach Wahl
Prüfzeichen	CE, ISO 9001



Elektrische Eigenschaften

Schutzklasse	I
Einspeisung	230V
Vorschaltgerät	Treiber/Stromgesteuert

Lampeneigenschaften

Lamptyp	LED 3000K
Wattleistung	4,4W
Brutto Lichtstrom	8200
Lichtleistung Leuchte	48,9W
Anzahl	10
Lebensdauer LED Modul	L80/B10 > 102000h
Farbtoleranz	MacAdam 3
CRI	>80

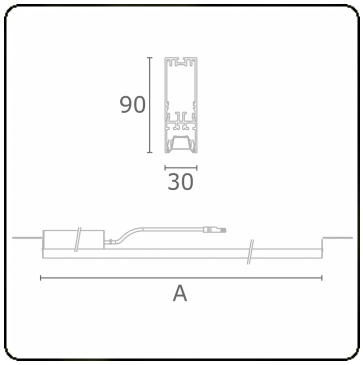

Lichttechnische Daten

UGR	16,5/17,5
CIE Fluxcode	90 99 100 100 68

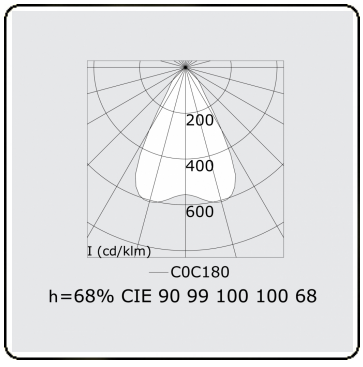

Abmessungen

A	2804 mm

Bemerkungen

BAP Raster 400mA

