MULTILINE®
bright with light

Lining
04.84100853-0001

Leuchtendaten

Montage	Gependelt
Lichtaustritt	Direkt-Indirekt
Leuchten Abdeckung	satinierte Abdeckung
Schutzgrad	IP 20
Gehäuse	Aluminium
Verarbeitung	eloxierte Verarbeitung
Prüfzeichen	CE, ISO 9001

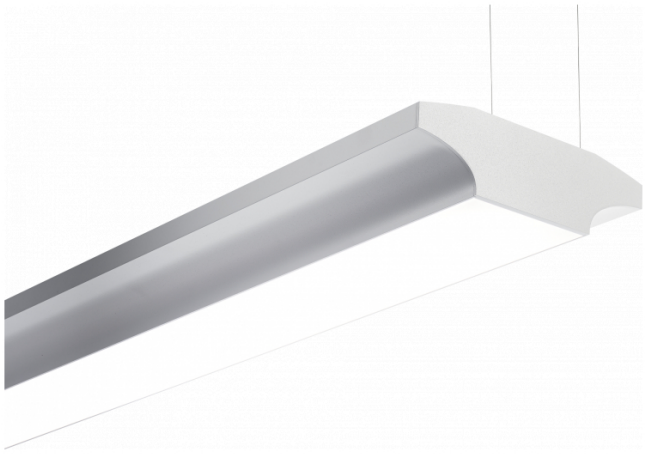

Elektrische Eigenschaften

Schutzklasse	I
Einspeisung	230V
Vorschaltgerät	Treiber/Stromgesteuert

Lampeneigenschaften

Lamptyp	LED 3000K
Wattleistung	6,7W
Brutto Lichtstrom	12700
Lichtleistung Leuchte	76,5W
Anzahl	5
Lebensdauer LED Modul	L80/B10 > 72000h
Farbtoleranz	MacAdam 3
CRI	>80
	+ 5x LED 3000K 7,2W

Lichttechnische Daten

UGR	>19
CIE Fluxcode	49 80 96 99 65
CIE Fluxkode Indirekt	00 00 00 00 73

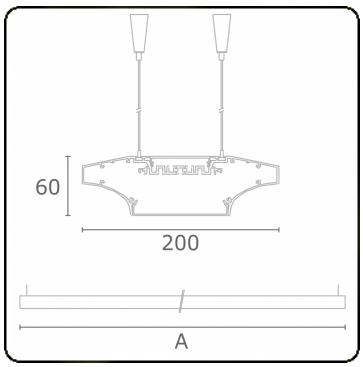

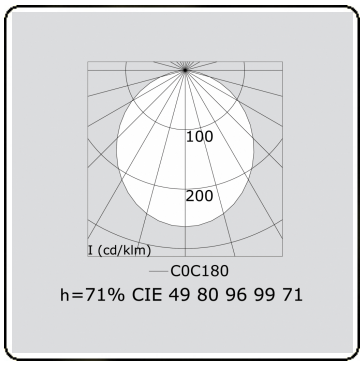

Abmessungen

A	1464 mm
B	60 mm
C	200 mm

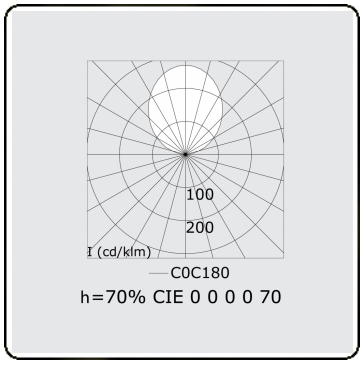

Bemerkungen
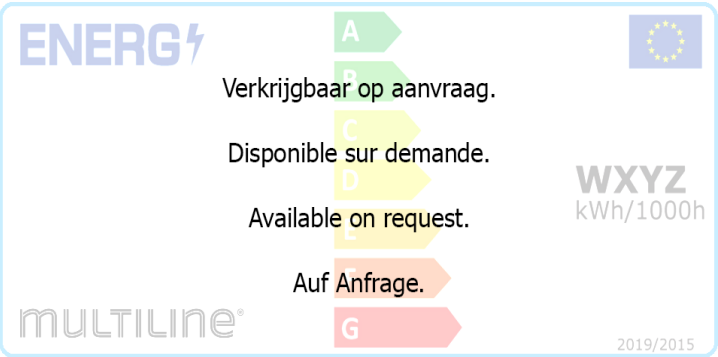
Pendelleuchte - Direkt - HO 225mA - satiniert (bündig) - ANO