MULTILINE®
bright with light

# Lining
04.84104844-0001

## Leuchtendaten

| | |
|---|---|
| Montage | Gependelt |
| Lichtaustritt | Direkt-Indirekt |
| Leuchten Abdeckung | satinierte Abdeckung |
| Schutzgrad | IP 20 |
| Gehäuse | Aluminium |
| Verarbeitung | eloxierte Verarbeitung |
| Prüfzeichen | CE, ISO 9001 |

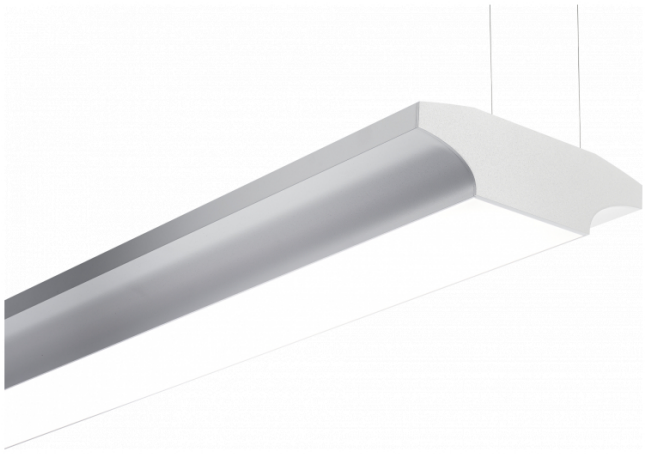

## Elektrische Eigenschaften

| | |
|---|---|
| Schutzklasse | I |
| Einspeisung | 230V |
| Vorschaltgerät | Treiber/Stromgesteuert DALI/TD |

## Lampeneigenschaften

| | |
|---|---|
| Lamptyp | LED 4000K |
| Wattleistung | 6,7W |
| Brutto Lichtstrom | 10640 |
| Lichtleistung Leuchte | 61,2W |
| Anzahl | 4 |
| Lebensdauer LED Modul | L80/B10 > 72000h |
| Farbtoleranz | MacAdam 3 |
| CRI | >80 |
| | + 4x LED 4000K 7,2W |

## Lichttechnische Daten

| | |
|---|---|
| UGR | >19 |
| CIE Fluxcode | 49 80 96 99 65 |
| CIE Fluxkode Indirekt | 00 00 00 00 73 |

## Abmessungen

| | |
|---|---|
| A | 1178 mm |
| B | 60 mm |
| C | 200 mm |

## Bemerkungen
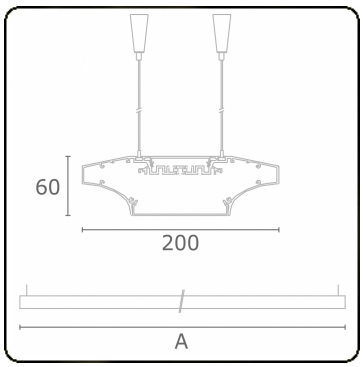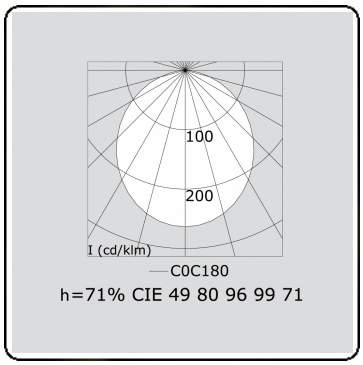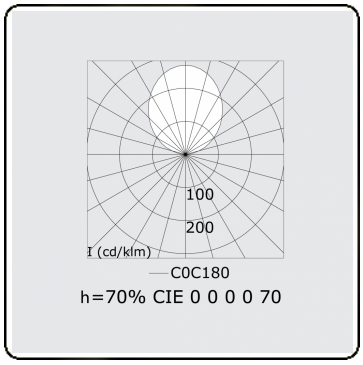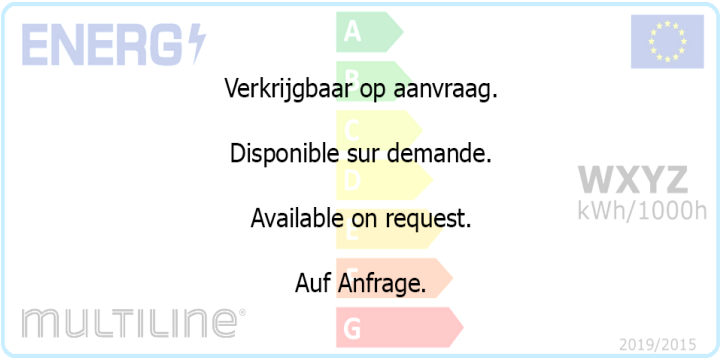
Pendelleuchte - Direkt - HO 225mA - satiniert (bündig) - ANO