MULTILINE®
bright with light

Clip
35.17000-7916

Leuchtendaten

Montage	Boden
Lichtaustritt	Direkt
Leuchten Abdeckung	Sandgestrahltes Glas
Schutzgrad	IP 65
Gehäuse	Aluminium
Verarbeitung	RAL 7016 anthrazit Struktur
Prüfzeichen	CE, ISO 9001

Elektrische Eigenschaften

Schutzklasse	I
Einspeisung	230V
Vorschaltgerät	Treiber/Stromgesteuert

Lampeneigenschaften

Lamptyp	LED 3000K
Wattleistung	6W
Brutto Lichtstrom	610
Lichtleistung Leuchte	8W
Anzahl	1
Lebensdauer LED Modul	L80/B10 = 50000h
Farbtoleranz	MacAdam 3
CRI	85

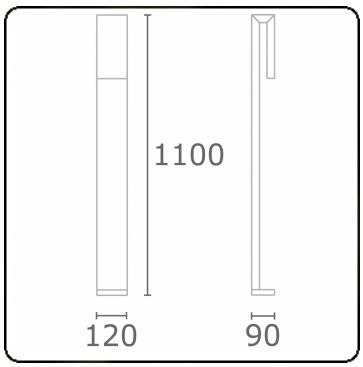

Lichttechnische Daten

CIE Fluxcode	63 88 97 96 38

Bemerkungen
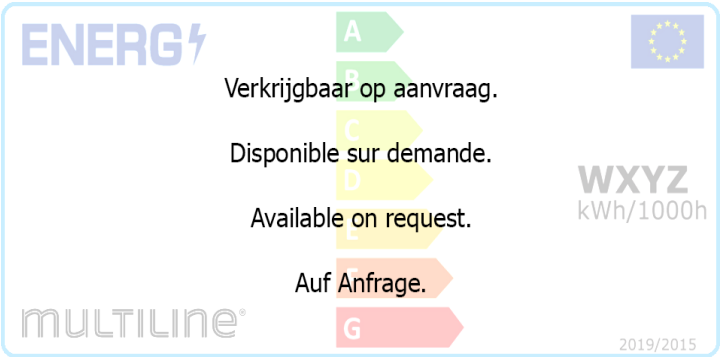
Clip 1100mm